VACUUBRAND®

# Chemie-Membranpumpe ME 4C NT




Link zur Webseite

## Produktbeschreibung

Chemie-Membranpumpen sind ideal für kontinuierliches, ölfreies Pumpen korrosiver Gase und Dämpfe. Der einstufige Aufbau ermöglicht die günstige Kombination von gutem Saugvermögen mit einem Endvakuum von bis zu 70 mbar. Die abgepumpten Gase und Dämpfe kommen nur mit optimal chemikalienbeständigen Fluorkunststoffen in Berührung. Durch das bewährte PTFE-Sandwichdesign der Membranen wird eine hohe Membranlebensdauer erreicht. Die NT-Baureihe weist verbesserte Leistungsdaten, höhere Kondensatverträglichkeit und einfachere Wartung auf. Die ME 4C NT ist auch als Chemie-Vakuumsystem ME 4C NT +2AK mit Ansaugabscheider zum Schutz der Pumpe vor Partikeln und Flüssigkeitströpfchen sowie einem druckseitigen Auffangkolben für Kondensat erhältlich.

## Leistungsmerkmale

- hervorragende Chemikalienverträglichkeit
- hohes Saugvermögen bis nahe an das Endvakuum
- sehr leiser Betrieb
- ME 4C NT besonders vibrationsarm
- lange Membranlebensdauer, wartungsfreier Antrieb

Technische Änderungen sind vorbehalten.
© VACUUBRAND GMBH + CO KG | 2026

Link zur Webseite:
https://shop.vacuubrand.com/20731203

## Bestelldaten

| Produktbezeichnung | Netzspannung \| Netzfrequenz | Stecker | Artikelnr. |
|---|---|---|---|
| ME 4C NT | 100-115 V \| 50-60 Hz<br>120 V \| 60 Hz | US | 20731203 |

## Lieferumfang

Pumpe komplett montiert, betriebsfertig, mit Anleitung.

## Zubehör

- Dichtungssatz ME 4C NT (20696864)
- Schalldämpfer mit Schlauch 5cm DN 8-10mm (20636588)
- Vakuumschlauch transparent DN 8 mm (20686061)


© VACUUBRAND GMBH + CO KG | 2026

## Technische Daten

| | |
|---|---|
| Max. Saugvermögen 50 Hz ($m^3/h$) | 3.9 $m^3/h$ |
| Max. Saugvermögen 60 Hz (cfm) | 2.6 cfm |
| Endvakuum | 70 mbar / 52 torr |
| Anzahl der Zylinder | 2 |
| Anzahl Stufen | 1 |
| Zulässige Umgebungstemperatur (Betrieb) | 10 - 40 °C |
| Zulässige Umgebungstemperatur (Lagerung) | -10 - 60 °C |
| Max. Auslassdruck absolut | 1.1 bar |
| Anschluss saugseitig | Schlauchwelle DN 8-10 mm |
| Anschluss druckseitig | Schlauchwelle DN 8-10 mm |
| Nennleistung | 0.18 kW |
| Nenndrehzahl 50/60 Hz | 1500/1800 $min^{-1}$ |
| IP-Schutzart nach IEC 60529 | IP 40 |
| Abmessungen (L x B x H) | 254 mm x 243 mm x 198 mm |
| Gewicht | 11.1 kg |
| Geräusch (Schalldruckpegel) in dBA bei 50 Hz bzw. 1500 Upm/62% (VARIO)/1500 Upm (VARIO-SP)/12500 Upm (VACUU·PURE®) | 45 dBA |
| NRTL Zertifizierung | Ja |


© VACUUBRAND GMBH + CO KG | 2026

## Saugvermögenskurve bei 50 Hz

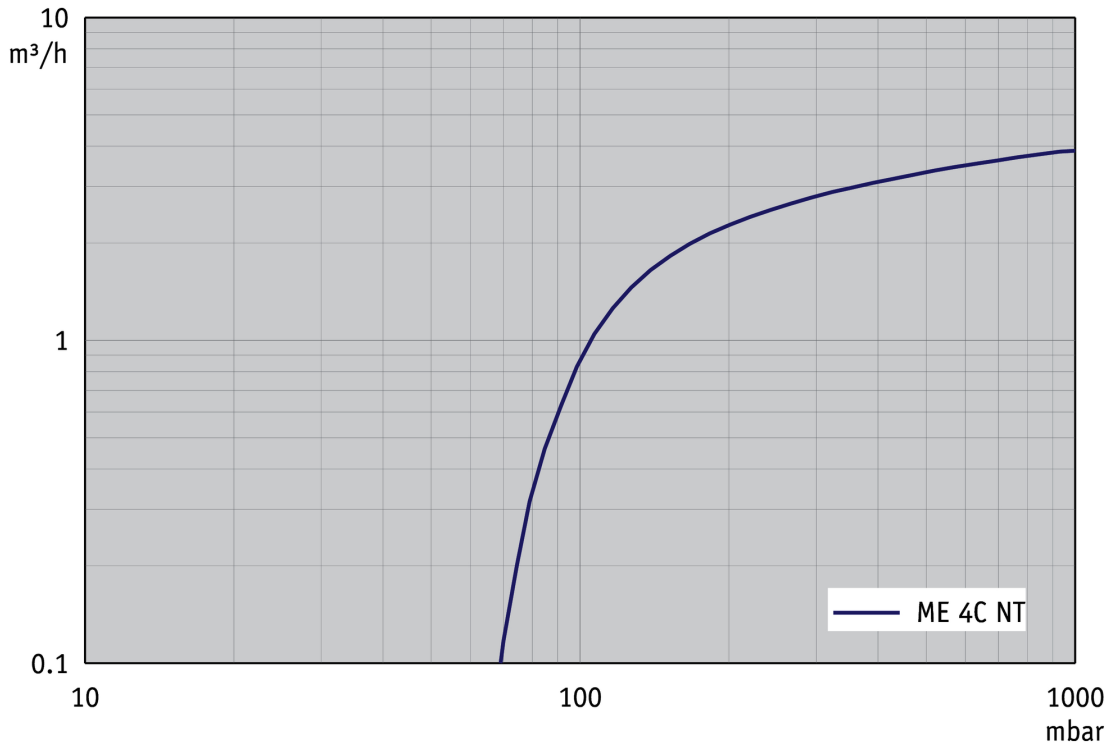


## Abpumpkurve bei 50 Hz (10 l Behälter)

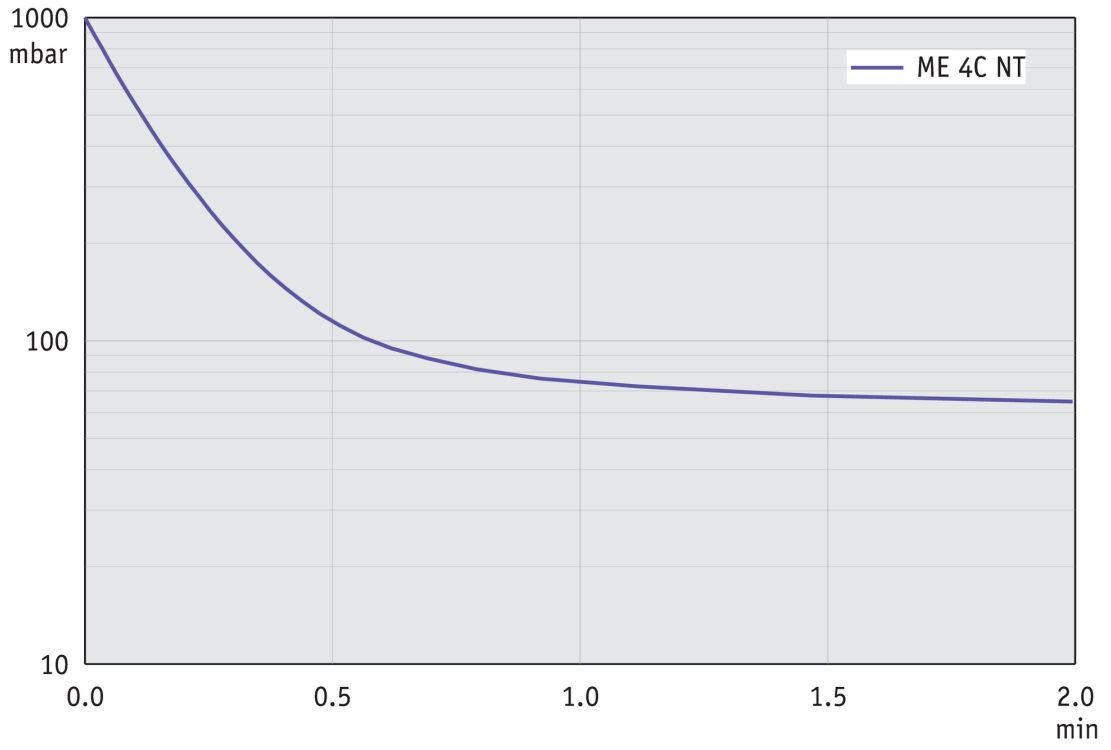


Technische Änderungen sind vorbehalten.
© VACUUBRAND GMBH + CO KG | 2026

## Saugvermögenskurve bei 60 Hz

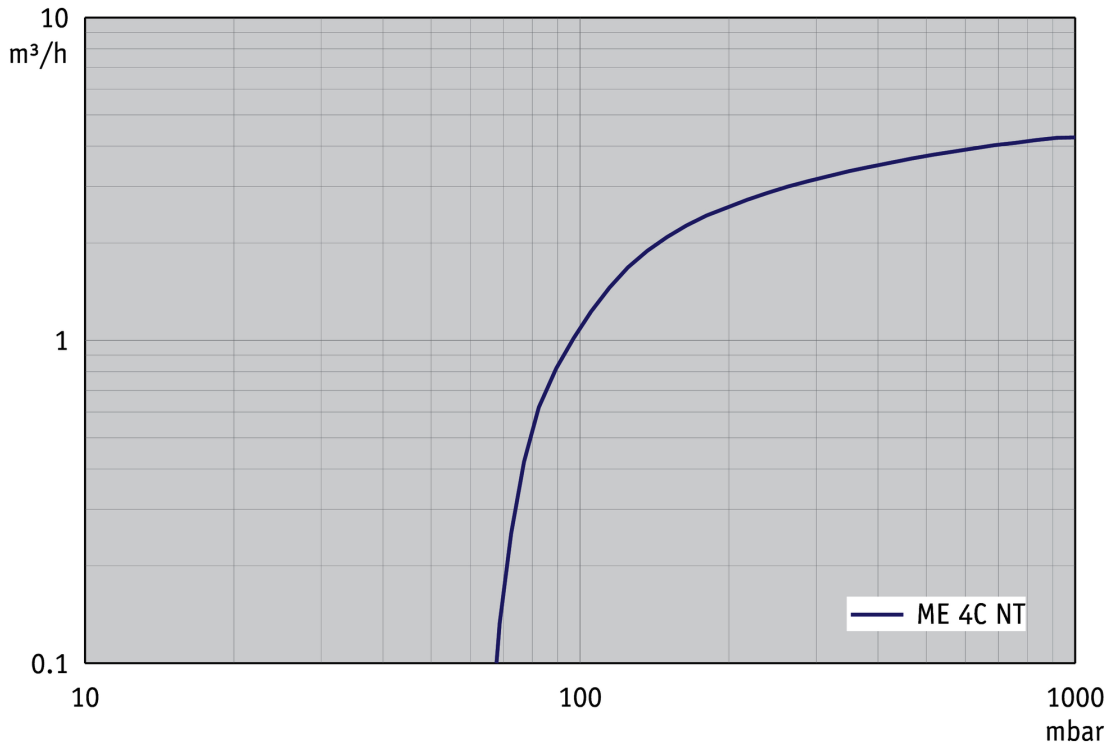


## Abpumpkurve bei 60 Hz (10 l Behälter)

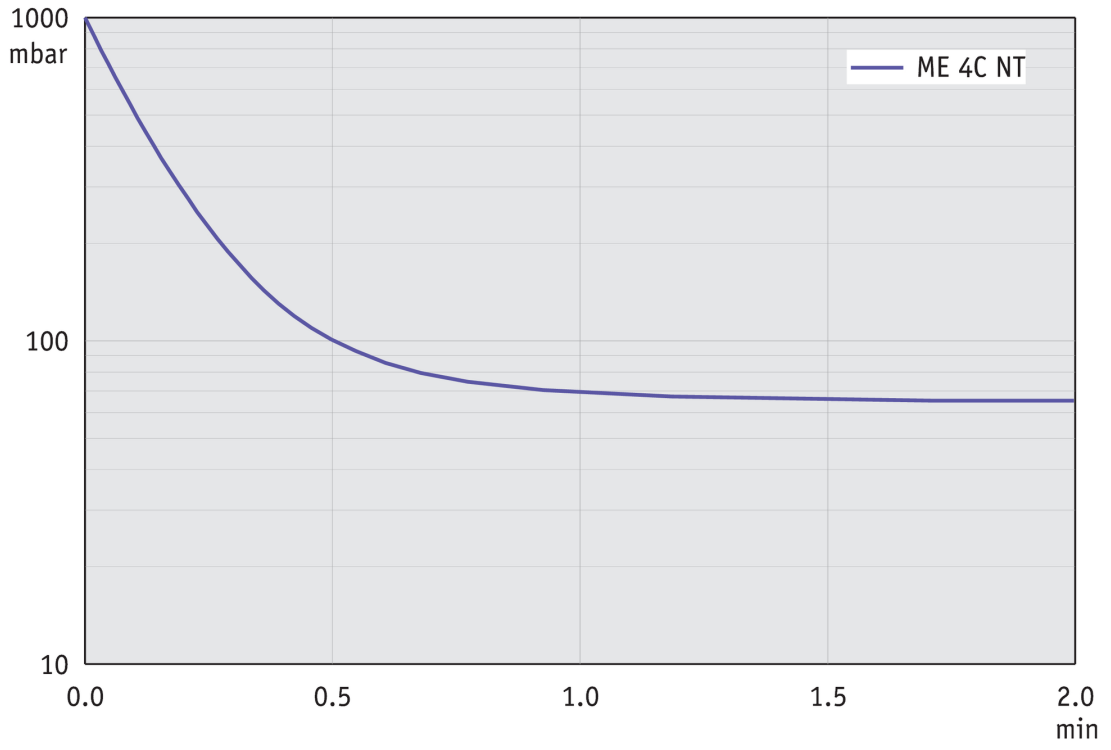



© VACUUBRAND GMBH + CO KG | 2026

## Produktbild und Maßblatt




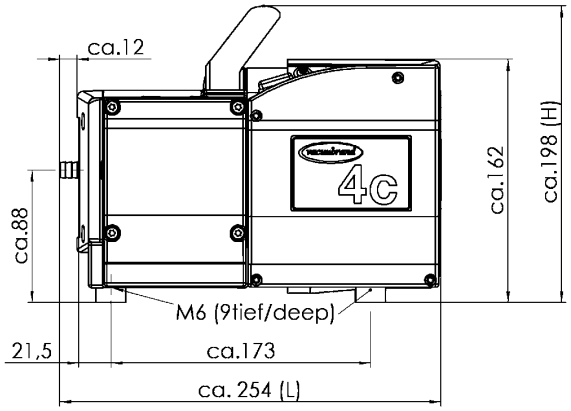


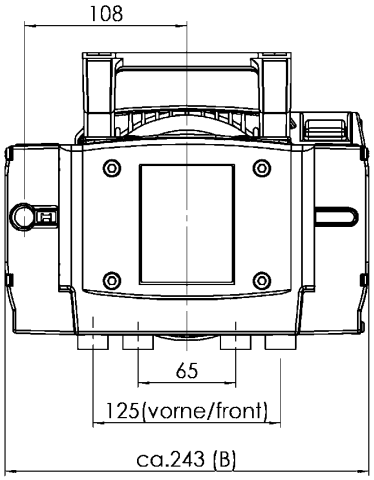


EX - Schlauchwelle 10
hose nozzle 10

IN - Schlauchwelle 10
hose nozzle 10

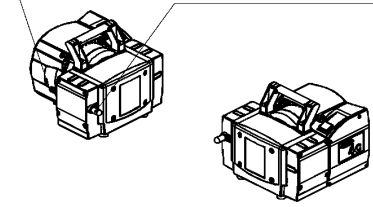

Alle Maße / all dimensions (mm)

VACUUBRAND ME 4C NT
Version 2009/03/17

Technische Änderungen sind vorbehalten.
© VACUUBRAND GMBH + CO KG | 2026

Link zur Webseite:
https://shop.vacuubrand.com/20731203

VACUUBRAND GMBH + CO KG
Postfach 1664
97877 Wertheim
T +49 9342 808 5550
F +49 9342 808 5555

info@vacuubrand.com
www.vacuubrand.com

VACUUBRAND

VACUUBRAND ist Teil der Brand Gruppe, die mit ca. 1.000 Mitarbeitern weltweit hochwertige und innovative Laborgeräte, Vakuumpumpen und –systeme entwickelt, produziert und vertreibt.

Mit hoch motivierten und qualifizierten Mitarbeiterinnen und Mitarbeitern fertigen wir weltweit die umfassendste Produktfamilie zur Vakuumerzeugung, -messung und -regelung für den Grob- und Feinvakuumbereich im Labor.

**Alles mit einem Ziel:**
Ihre Prozesse im Labor und in der Technik zuverlässig, sicher und effizient zu machen. Deshalb verpflichten wir uns zu kontinuierlicher Innovation, erstklassiger Performance und herausragender Qualität.

Bestes Engineering ist der Schlüssel zu Produkten und Lösungen, die für Qualität, Langlebigkeit und Zuverlässigkeit bekannt sind. Innovative Technologie, hochwertige Materialien und umfangreiche Tests sorgen dabei für einzigartige Leistung – entwickelt und produziert in Deutschland.

Gemeinsam mit Ihnen finden unsere Experten die beste Lösung für Ihre Anwendung und begleiten Sie mit erstklassigem Service.

© VACUUBRAND GMBH + CO KG

BRAND (Shanghai) Trading Co., Ltd.
Shanghai, China

T +86 21 6422 2318
info@brand.com.cn
china.brand.com.cn

BRAND Scientific Equipment Pvt. Ltd.
Mumbai, India

T +91 22 42957790
customersupport@brand.co.in
www.brand.co.in

BRANDTECH® Scientific, Inc.
Essex, CT. United States of America

T +1 860 767 2562
info@brandtech.com
www.brandtech.com

BRANDGROUP®